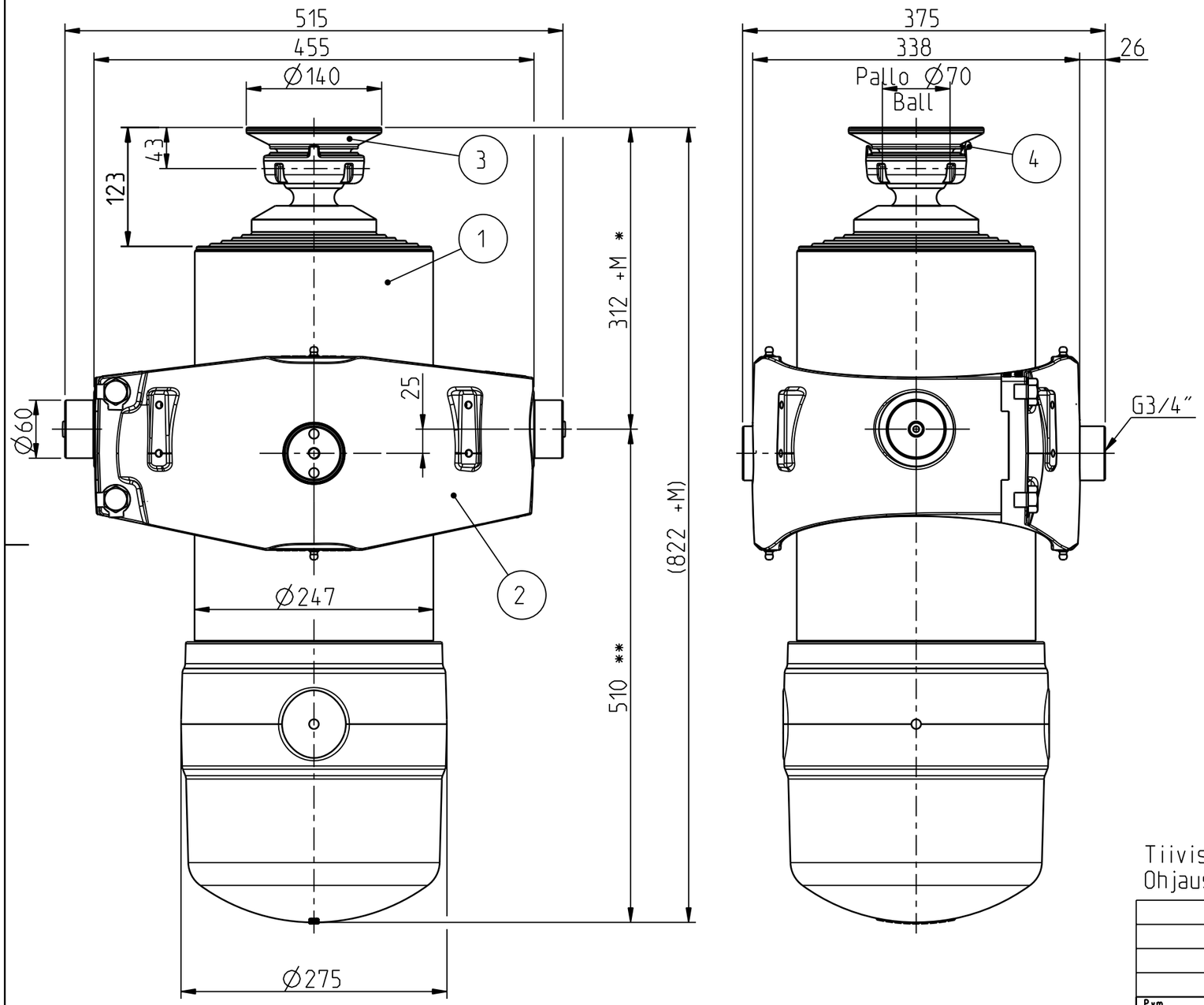

N:o	Tuote nro/Article N:o	Nimike/Title
1	310207437	Sylinteri/Cylinder 254/85x3921 P70
2	320216677	Kehto/Cradle 254 TT
3	320206586	Pallokuppi/Ball cup Ø70
4	350501510	Rasvanippa/Grease nipple M8
5	300509877	Kilpisarja/Label set

Kehdon pultit kiristetään
170 Nm momenttiin.
Cradle's bolts are tightened
to 170 Nm torque.

* = Kehto ylösalaisin asennettuna/
Cradle upside down mounted +50 mm.

** = Kehto ylösalaisin asennettuna/
Cradle upside down mounted -50 mm.

Vaihe/Stage	Isku/Stroke (mm)
Ø218	483
Ø194	485
Ø172	485
Ø152	488
Ø132	485
Ø115	491
Ø100	491
Ø85	513
Yht./Sum.=	3921

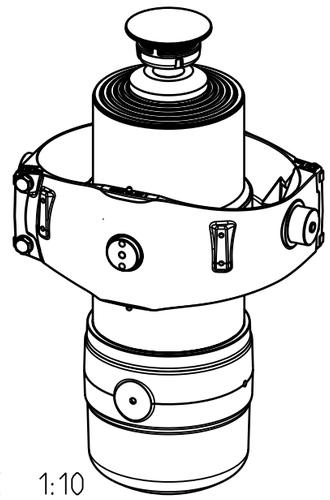

SCALE 1:10

Tiivistesarja/ Seal set 254/85: 340503652
Ohjausrengassarja/ Guide ring set 254/85: 340503448

Kokonaisisku/ Total stroke 3921 mm.
Iskutilavuus/ Stroke volume 71.0 dm³.
Suurin sallittu työpaine/ Max allowed working pressure 25 MPa.
Suurin sallittu kuorma/ Max allowed load 32 t.

M = Asennusvara/Mounting space min. 15 mm.

Pvm Date	Piirt. Drawn	Oli ennen / Was before					Malli Model	
	Pinnat Surfaces Ra (µm)	Yleistoleranssi General tolerance ISO 2768-m	Piirt. Drawn	17.02.10	TDa	Koodi Code -	Massa Mass	259.687
			Tark. Check	-	-	STD -	Materiaali Material	-
			Hyv. Appr.	-	-	Mitat, muoto Dim. / Geom.		-

WIPRO
Applying Thought

Liittyy / Belongs to: TT50	Suhde Scale: 1:5	Revisio Revision: -
Nimitys: NY 254/85x3921 P70	Piirustus n:o / Drawing no: 310207438	
Title: LIFTUN 254/85x3921 P70		

WIPRO INFRASTRUCTURE ENGINEERING OY PL 9 25501 Pernio Finland